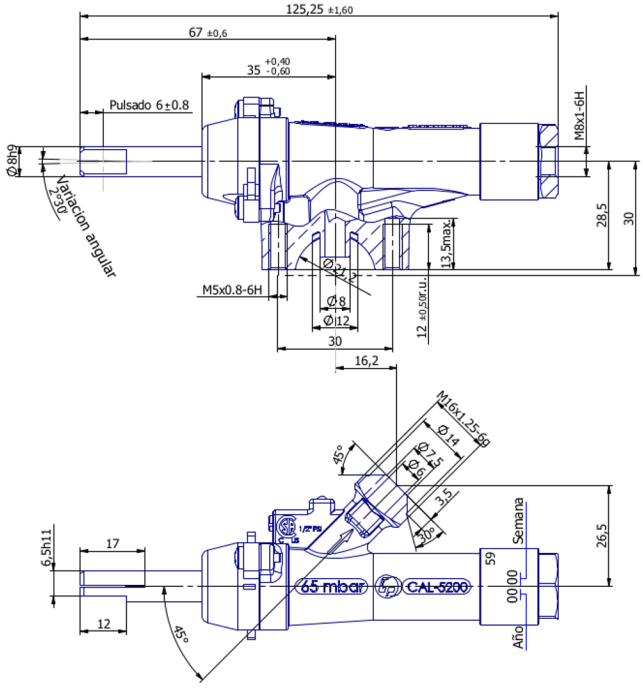

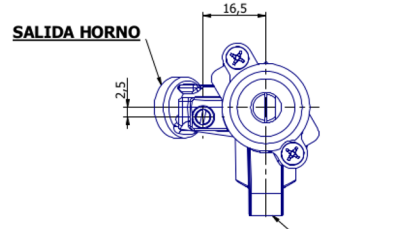

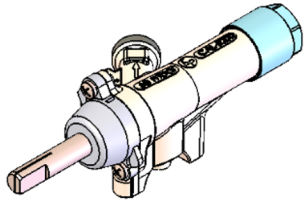

ENGANCHE / HOLD IN CURRENT: **< 180mA**
DESENGANCHE / DROP OUT CURRENT: **165-60mA**

BY-PASS		
MARCADO MARKING	A FONDO SCREWED	REGLADO REGULATED
60	53-57	

Materiala: Material <sin especificar> / Material:	Neurtuak mm-tan / Dimensiones en mm / Dimensions are in mm	Perdoi orokor lineala: / Tolerancia gen. lineal: / Linear general tolerance: ISO 2768-m	Egoera: / Estado: / State: (*) Aprobado
CAL 5200/059.60 IN		Angelu perdoi orokorra: / Tol. gen. angular: / Angular general tolerance: ISO 2768-c	Eskala: / Escala: / Scale: 1:1
RoHS BETETZEN DU : CUMPLIMIENTO RoHS : RoHS COMPLIANCE		Gainazal akabera orokorra: / Acabado superficial gen.: / General surface finish: 3.2	Marraztua: / Dibujado: / Drawn by: copreci
		(*) ONARTUTAKO PLANOAK BAKARRIK BALIO DUTE / VALIDOS SOLO LOS PLANOS APROBADOS / VALID ONLY APPROVED DRAWINGS	Data: / Fecha: / Date: 15/11/2013

Ber. / Rev. / Rev.	Data / Fecha / Date	Zk. / Nº / No.	Egilea / Autor / Modified by	Aldaketa / Modificación / Modification
e	15/11/2013	OMD013408	Ainhoa Ozaeta	Cambio de formato e incluir tolerancias ISO

Onartua: / Aprobado: / Approved by: Ainhoa Ozaeta
Data: / Fecha: / Date: 15/11/2013
A3
Plano Zenbakia: / Nº de Plano: / Plan No.: 81010080 — Ber.: / Rev.: / Rev.: e

COPRECI
© Copreci Koop. Elk. da plano honen informazioaren jabe bakarra, ezin daiteke plano osoaren edo zati baten kopiarik atera idatzitako baimenik gabe.
© La información de este plano es propiedad exclusiva de Copreci S. Coop., queda prohibida su reproducción parcial o total sin una autorización por escrito.
© The information contained in this drawing is the sole property of Copreci S. Coop. any reproduction in part or as a whole without the written permission is prohibited.

Configuración / Configuration

Perdoi orokor linealak / Tolerancias gen. lineales / Linear general tolerances						
ISO 2768-1	0.5 to 6	>6 to 30	>30 to 120	>120 to 400	>400 to 1000	
f (fine)	±0.05	±0.1	±0.15	±0.2	±0.3	
m (medium)	±0.1	±0.2	±0.3	±0.5	±0.8	

Angelu perdoi orokorrak / Tol. gen. angulares / Angular general tolerances						
ISO 2768-1	<= 10	>10 to 50	>50 to 120	>120 to 400	>400	Xde laburenaren luzera / longitud del lado más corto / Length of shorter side
m (medium)	±1°	±30'	±20'	±10'	±5'	
c (coarse)	±1.5°	±1°	±30'	±15'	±10'	

Gainazal akabera / Acabado superficial / surface finish												
ISO 1302	N10	N9	N8	N7	N6	N5	N4	N3	N2
Ra µm	12.5	6.3	3.2	1.6	0.8	0.4	0.2	0.1	0.05
÷ Ra µm	16.75÷9.6	9.6÷4.8	4.8÷2.4	2.4÷1.2	1.2÷0.6	0.6÷0.3	0.3÷0.15	0.15÷0.08	0.08÷0.04